講演番号:255 文献番号:20256255

学術講演会予稿集正誤表

(Errata of Proceedings/Summarized Papers)

学術講演会セッション番号・セッション名 (SessionNo.-Session Name)	No.139 ガスエミッション
講演タイトル （Title）	ゼロエミッションに向けたパワートレーン技術開発 （第１報）
講演者名 (Speaker name) 所属名 (Affiliation)	植田　啓仁 トヨタ自動車株式会社
誤 (Incorrect)	P.3 左 13 行目 $\tau = \eta L/u$ P.3 左 18 行目 η : Contact rate　D_g : Gas Diffusion Coefficient　η : Purification rate
正 (Correct)	P.3 左 13 行目 $\tau = L/u$ P.3 左 18 行目 η : Contact rate　D_g : Gas Diffusion Coefficient

学術講演会運営事務局　jsae@gakkai-web.net　宛にご提出ください。
(Please send to　jsae@gakkai-web.net)

学術講演会予稿集正誤表

(Errata of Proceedings/Summarized Papers)

学術講演会セッション番号・セッション名 (SessionNo.-Session Name)	No.146・複合材料・接合 I
講演タイトル （Title）	耐火構造の違いが繊維強化樹脂複合材料の力学特性に及ぼす影響
講演者名 (Speaker name) 所属名 (Affiliation)	石原　裕介 岐阜大学
誤 (Incorrect)	（記載なし）
正 (Correct)	以下の謝辞を追加 本研究成果の一部は，内閣府・ひろしまものづくりデジタルイノベーション創出プログラム・スマート蓄電池システム開発プロジェクトで得られたものである．ここに記して謝意を示す．

学術講演会運営事務局　jsae@gakkai-web.net　宛にご提出ください。
(Please send to　jsae@gakkai-web.net)

学術講演会予稿集正誤表

(Errata of Proceedings/Summarized Papers)

学術講演会セッション番号・セッション名 (SessionNo.-Session Name)	セッション No.155　EV 開発 II 329　FI のターボハイブリッドエンジンの効率は 53%（計算値と実際値）（第 3 報）
講演タイトル (Title)	FI のターボハイブリッドエンジンの効率は 53%（計算値と実際値）（第 3 報）
講演者名 (Speaker name) 所属名 (Affiliation)	藤井　修 再生可能エネルギー研究所 TRB
誤 (Incorrect)	（変更前その 1） 2.3.　実際(MGU-H/K 回生含める)効率 65.9 ％ 分スロットルの時間も k 定数をかけて(F/10)　・C・k%を全開で走ったと置き換える。 最大流量は 100kg/h だから M=100×(F/100)　・C・k・T (F/100)　・C・k・T　= (M/100kg) （変更前その 2） 3.2.　人造石油の長所 2 Tab.6 のように 2 円になる。詳細に検討すると日本で税金なしでガソリン/エタノール=98 円/102 円、つまり輸送費 16 円、ブラジルでガソリン/エタノール=187 円/117 円、ブラジルの税金ガソリン/エタノール=60%/25%から Tab.5 のようになる。本体価格はガソリン/エタノール=82 円/86 円になる。人造石油の場合水素と二酸化炭素からエタノールを第一段階で作るので 86 円を 37.5 で割ると 2 円になる。 Tab.7 Fuel price (yen/ℓ)

	Brazil	Japan
Gasoline	186	170
Shipping	16	16
Brazilian Tax 60%	112	72
Base Price	82	82
Ethanol	115	
Shipping	0	16
Brazilian Tax 25%	29	
Base Price	86	86

Tab.6 Synthetic gasoline price (yen/ℓ) prediction

Base Price	Base price (excluding tax and shipping cost s)　yen/ℓ
Gasoline	82
Ethanol	86
Synthetic Gasoline	2

（変更前その 3）

4.1.1.　家庭の屋根に太陽電池をつけるのが 1 番で、片流がれの屋根が良い。駐車場にソーラーをつけると効果がある。

（変更前その 4）

Fig.3 が間違っています。

（変更前その 5）

Fig.4 が間違っています。

（変更前その 6）

2.4.　2005F1（NA エンジン）の効率は 30.5%

(e/100) ×M5・V = 930×735.5×60×60× (F/100)C・k・T

(e/100) ×M5・V = 930×735.5×60×60× (M/100) ----(4)

(4) と (1)の両辺をそれぞれで割ると

e ＝(930/853) ×(M/M5) (U/V) ×E

e(2005F1) = 30.49 %

正
(Correct)

（変更後その 1）

2.3.　実際(MGU-H/K 回生含める)効率 65.9 %

分スロットルの時間も k 定数をかけて(F/100) ・C・k%を全開で走ったと置き換える。

最大流量は 100kg/h だから M=100×(F/100) ・C・k・T

(F/100) ・C・k・T = (M/100kg)

（変更後その 2）

3.2.　人造石油の長所 2

①政府がエタノールを推奨して、エタノール車が走り、生活に密着しているブラジルが参考になる。小売り価格は 115 円、税金が 25%。本体価格は 92 円となる。②ガソリン輸入国の場合、関税や輸送費がかかるので複雑になるからわかりにくい。生産国はわかりやすいが超生産国は参考にならない。ベネズエラは安すぎる。その理由は政府が補助金を出すからである。それで産油国でありながら補助金を出していないカナダ,USA とサウジアラビアが参考になる。この 3 国の平均をガソリン本体価格とする。③人造ガソリンは水と空気中の二酸化炭素と太陽電池のエネルギーで作るのでバイオエタノールの 1/37.5 の費用でエタノールを作れる。それで人造ガソリンの価格は 1/37.5 の 3 円と推測する。

Tab.7 Fuel price (yen/ℓ)

Fuel Type	Ethanol	Gasoline	Gasoline	Gasoline	Gasoline
Country Name	Brazil	Canada	USA	Saudi Arabia	average
Retail Price	115	168	133	99	133
Tax %	25	32	16	0	16
Tax	23	40	18	0	19
Base Price	92	128	115	99	114

Tab.6 Synthetic gasoline base price（yen/ℓ）prediction

Base price (excluding tax and shipping cost ;)	yen/ℓ
Gasoline	114
Ethanol	92
Synthetic Gasoline	3

（変更箇所その 3）

4. 1. 1.　家庭の屋根に太陽電池をつけるのが 1 番で、片流れの屋根が良い。駐車場にソーラーをつけると効果がある。

（変更箇所その 4）

Fig.3

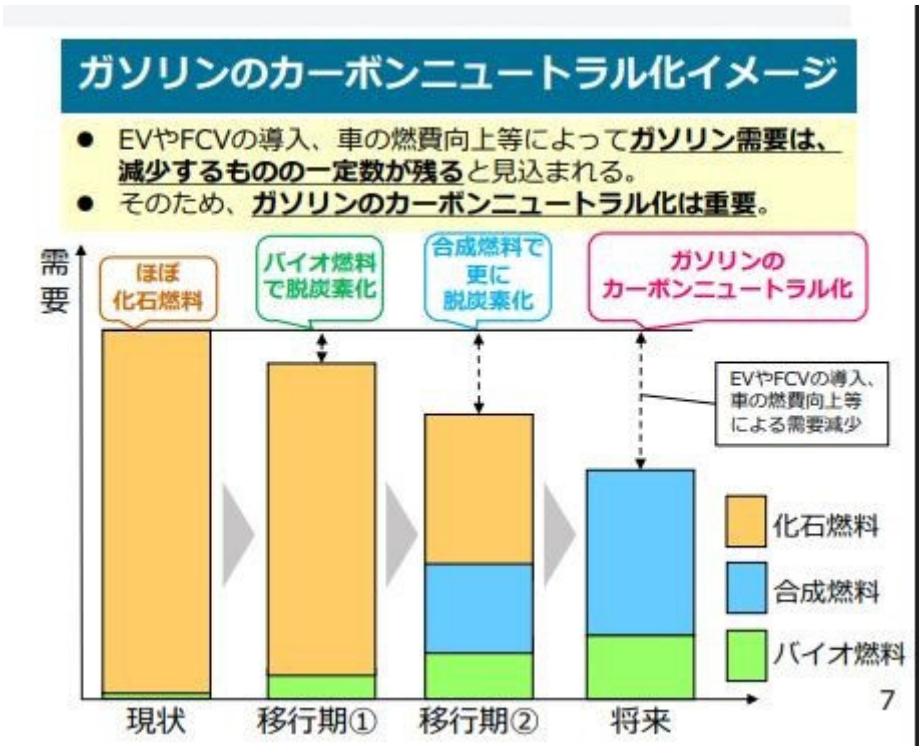

（変更箇所その 5）

Fig.4

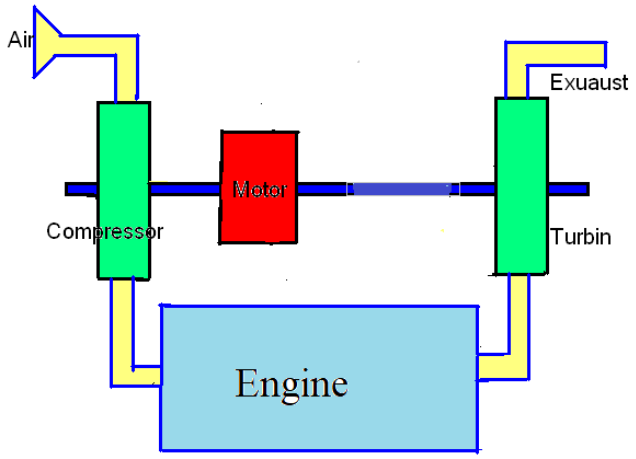

（変更後その 6）

2.4.　2005 年 F1 の NA エンジンの効率は 30.5%

2005 年 F1 年の効率を e2 もしくは e(2005F1),2005 年 F1 決勝タイムを T でなくて T2 と定義する。T は 2023 年 F1 の決勝タイム。

(e2/100)　×M5・V ＝ 930×735.5×60×60×　(F/100)C・k・T2

(e2/100)　×M5・V ＝ 930×735.5×60×60×　(F/100)C・k・T・(T2/T)

(e2/100)　×M5・V ＝ 930×735.5×60×60×　(M/100)・(T2/T)----(4)

(4)　と　(1)の両辺をそれぞれで割ると

e2　＝(930/853)　×(M/M5)　(U/V)　×E・(T2/T)

T と T2 はほとんど同じで、T/T2=1.0046 なので

e2　＝　e(2005F1)　≒30.5%

学術講演会運営事務局　jsae@gakkai-web.net　宛にご提出ください。
(Please send to　jsae@gakkai-web.net)

学術講演会予稿集正誤表

(Errata of Proceedings/Summarized Papers)

学術講演会セッション番号・セッション名 (SessionNo.-Session Name)	Session No.: 157 Session Title: Communications and Electronics II -Evaluation Technology and Cyber Security-
講演タイトル （Title）	From Emissions to Cybersecurity: Navigating Euro 7's New Compliance Landscape A Practical Path to Compliance through Strategic Adaptation of Existing Cybersecurity Frameworks
講演者名 (Speaker name) 所属名 (Affiliation)	Shin Li Staff Engineer, Threat Research at VicOne
誤 (Incorrect)	Page 1 Table 1 TARA Methodologies Comparison “Data integrity breach” is 1 of several impact examples. Page 2 Section 4. Conclusion By reframing UNECE R155’s TARA around Euro 7’s outcome-based, environment-centric criteria and applying a Three-Tier Trust-Boundary, we found that all high-impact threats on a legacy Euro VI heavy-duty truck can be reduced to “Pass” or “Follow-up” status with an incremental bill-of-materials of roughly €20 per vehicle.
正 (Correct)	Page 1 Table 1 TARA Methodologies Comparison “Data integrity breach” is one of several impact examples. Page 2 Section 4. Conclusion By reframing UNECE R155’s TARA around Euro 7’s outcome-based, environment-centric criteria and applying a Three-Tier Trust-Boundary, we found that all high-impact threats on a legacy Euro VI heavy-duty truck can be reduced to “Pass” or “Follow-up” status with an incremental bill-of-materials of roughly €200 per vehicle.